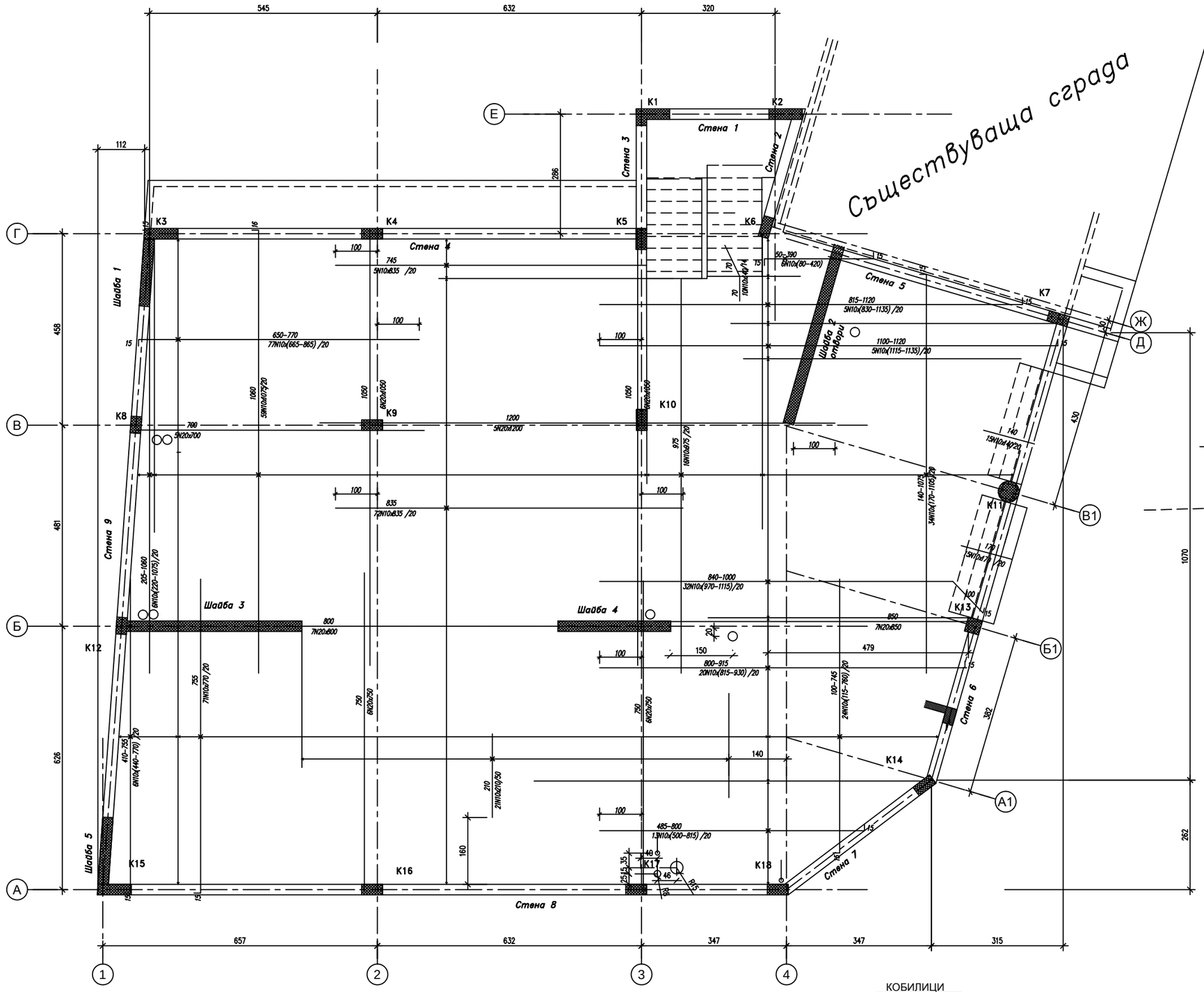

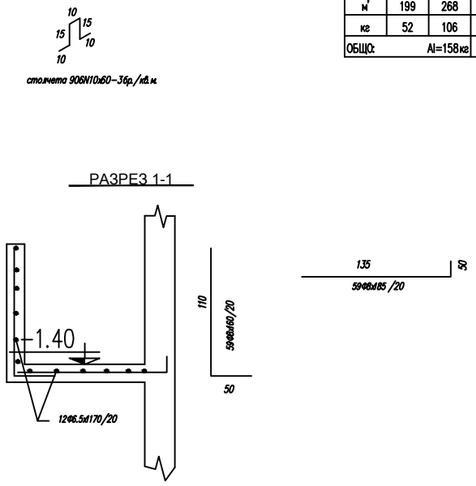

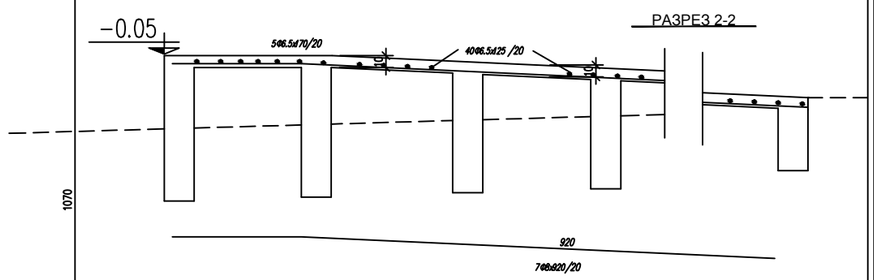

Спесификация на армировката

Ф/N	Ф6.5	Ф8	N10	N14	N20
м'	199	268	3780	12	427
кг	52	106	2331	14	1052
ОБЩО:	AI=158кг		AIII=3397кг		

ЗАБЕЛЕЖКИ:

1. БЕТОН КЛАС B25/30
2. СТОМАНА B235 /AI/ ЗА "Ф"
   СТОМАНА BSt 500S- ЗА "N"

ВСИЧКИ ОТВОРИ СА ОЗНАЧЕНИ НА КОФРАЖА НА -0,05

КОБИЛИЦИ

Обект: Изграждане на нова сграда за нуждите на РУП Карлово гр.СОФИЯ- Запад	ВЪЗЛОЖИТЕЛ: СОФИЯ- ЗАПАД АД ул."Ивайло" 1		
	ЧЕРТЕЖ: ДОЛНА АРМИРОВКА НА К-0,05		ДАТА: 04.2014
ЧАСТ: СК	М 1:50	ФАЗА: ТП	ЧЕРТЕЖ 7/19
ГЛ.ПРОЕКТАНТ: арх.С.Осинков	СЪГЛАСУВАЛИ		ПОДПИС
ПРОЕКТАНТ: инж.Ал.Ташарски	АРХ	арх.С.Осинков	
	ВК	инж.Г.Георгиева	
	ЕЛ	инж.Зл.Байчева	
	СВ-инж.инфин	инж.Ташарски	
УПРАВИТЕЛ ЕТ"АЛФА" инж.Зл.Байчева	ВГ	инж.Пранчеева	
	ПБЗ	инж.Л.Ангелов	
	Технерна бетон	инж.Ал.Ганчевски	